Poignée encastrée à claquer en inox

DESCRIPTION

Serrure en acier inoxydable,
Droite ou Gauche,
Verrouillage par clé standard
(Clé de sécurité en option),
Fermeture par claquement de porte,
Ouverture de l'intérieur possible en
poussant sur le bec de cane,
Dimensions de la gâche personnalisées
disponibles pour séries de 1000 pièces.

CARACTERISTIQUES TECHNIQUES

Protection : IP54

Matière : Acier inoxydable (AISI 304)
Bec de cane en laiton
Gâche en acier inoxydable (AISI 304)

Poignée encastrée à claquer en inox

DIMENSIONS

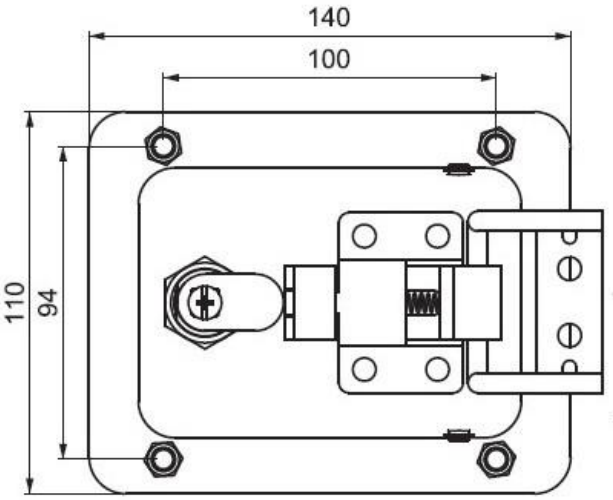

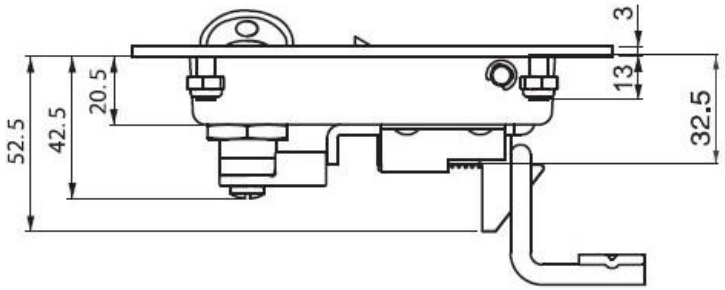

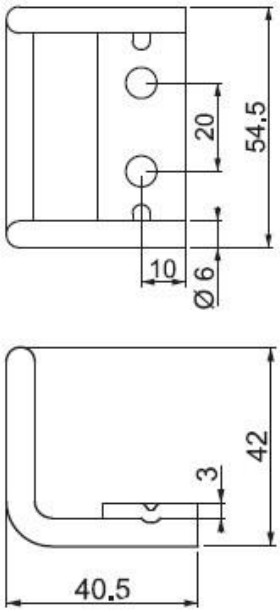

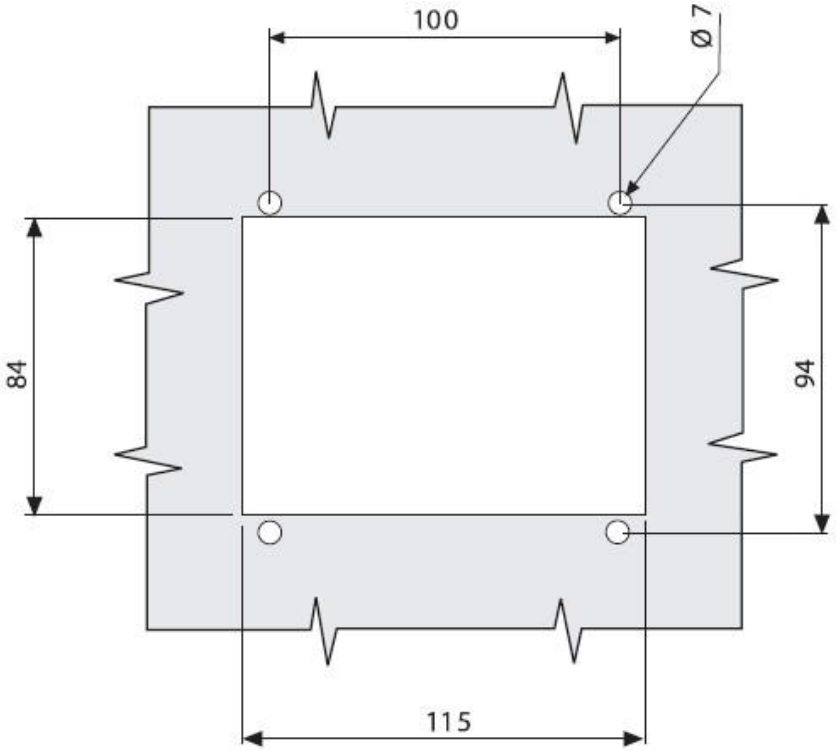

Découpe

Référence :

PC53110140KX